Sprut®

CE TÜV GS 007

ПОСІБНИК З ЕКСПЛУАТАЦІЇ

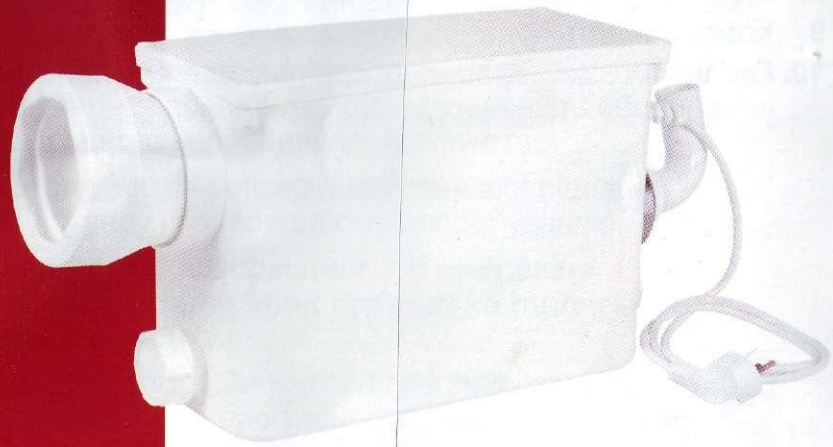

Sprut®

Автоматичні каналізаційні установки WCLIFT

Зміст

1. Увага! (основні попередження)..... стор. 2
2. Правила техніки безпеки..... стор. 3
3. Устрій каналізаційної установки серії WCLIFT..... стор. 5
4. Область застосування..... стор. 7
5. Таблиця технічних параметрів для каналізаційної установки серії WCLIFT..... стор. 9
6. Введення в експлуатацію і заходи обережності..... стор. 10
7. Технічне обслуговування і правила зберігання..... стор. 11
8. Можливі несправності та методи їх усунення..... стор. 13
9. Комплектність..... стор. 14
10. Гарантія..... стор. 14

Зроблено за замовленням торгівельної марки "SPRUT"

Шановний споживач!

Поздоровляємо Вас з покупкою цього продукту. Як і всі вироби торгівельної марки «SPRUT», автоматичні каналізаційні установки серії WCLIFT спроектовані у відповідності до передових технічних рішень і виготовлені з використанням надійних і сучасних матеріалів.

⚠ УВАГА!

Перш ніж приступити до установки каналізаційної установки, уважно прочитайте цей посібник з експлуатації.

Зберігайте цей посібник. У випадку виникнення проблем, перш ніж звернутися до сервісного техобслуговування, переконайтеся, що каналізаційна установка використовувалася правильно, що несправність обладнання не є наслідком його неправильної експлуатації.

При виготовленні каналізаційна установка підлягає ретельному огляду і попередньому випробуванню.

Пам'ятайте, що пошкодження, які викликані недотриманням приписаних правил, не підлягають гарантійному ремонту.

При купівлі каналізаційної установки переконайтеся в її зовнішній цілісності під час транспортування. У випадку наявності зовнішніх ушкоджень негайно повідомте про це поставникові (продавцеві) не пізніше 5 днів від дня купівлі.

⚠ **Небезпека!** Зберігайте це обладнання в небезпечному місці, далеко від дітей!

⚠ **Небезпека!** Ризик ушкодження електричним струмом у випадку недотримання приписаних правил.

⚠ **Небезпека!** Серйозний ризик, як для людей, так і для матеріальних об'єктів у випадку недотримання приписаних правил.

⚠ **Попередження!** Ризик ушкодження обладнання у випадку недотримання приписаних правил.

Правила техніки безпеки

Цей посібник з монтажу та експлуатації містить принципові правила, яких необхідно дотримуватися при монтажі, експлуатації та технічному обслуговуванні автоматичних каналізаційних установок серії WCLIFT. Посібник повинен постійно знаходитися на місці експлуатації.

⚠ **Попередження!** Введення в експлуатацію, монтаж, технічне обслуговування і контрольні огляди повинні виконуватися спеціалістами відповідної кваліфікації. Якщо ці роботи виконані особою, що не має відповідної кваліфікації та дозволу на проведення таких робіт, то каналізаційна установка може бути знята з гарантійного обслуговування.

Недотримання правил техніки безпеки ствpює загрозу для здоров'я людини і оточуючого середовища, а також може пизвести до пошкодження обладнання. Недотримання правил техніки безпеки робить недійсними будь-які вимоги з відшкодування.

Найпоширеніші наслідки недотримання правил техніки безпеки:

- відмова найважливіших функцій обладнання,
- недієвість зазначених методів з догляду і технічного обслуговування,
- виникнення небезпечної ситуації для здоров'я і життя споживача внаслідок дії електричних або механічних факторів.

При виконанні робіт з монтажу та експлуатації потрібно дотримуватися правил техніки безпеки, викладених в даному посібнику, а також норм і правил в галузі будівництва (БДН) та державних норм (ДСТУ), що діють у країні споживача.

Основні рекомендації з техніки безпеки:

1. Не демонтувати на працюючому обладнанні встановлену огорожу, блокуючі та інші пристрої, які забезпечують захист від рухомих частин обладнання.

2. Виключити можливість виникнення небезпеки, яка пов'язана з ураженням електричним струмом (стандартні правила при роботі з електроприладами).

3. Всі роботи з технічного обслуговування, контрольного огляду і монтажу повинні виконуватися кваліфікованими спеціалістами.

4. При проведенні монтажу або чергового технічного огляду, обладнання, що підключено до єдиної мережі з дренажним насосом, необхідно від'єднати від мережі електропостачання. По закінченні робіт необхідно встановити всі захисні і запобіжні пристрої (огорожі, сітки тощо).

5. Фірмові запасні вузли та деталі, а також дозволені для використання комплектуючі покликані забезпечити надійність експлуатації насосного обладнання. Виробник не несе відповідальність за роботу і експлуатацію обладнання, якщо застосовано вузли і деталі інших виробників.

⚠ **Увага!** Експлуатаційна надійність обладнання гарантується тільки у випадку його використання за функційним призначенням. Дотримуйтесь гранично припустимих значень основних технічних параметрів, які вказано на обладанні і в технічній документації.

⚠ **Небезпека!** Насос повинен бути підключений до цілком зазамленого джерела електроживлення.

Устрій каналізаційної установки серії WCLIFT

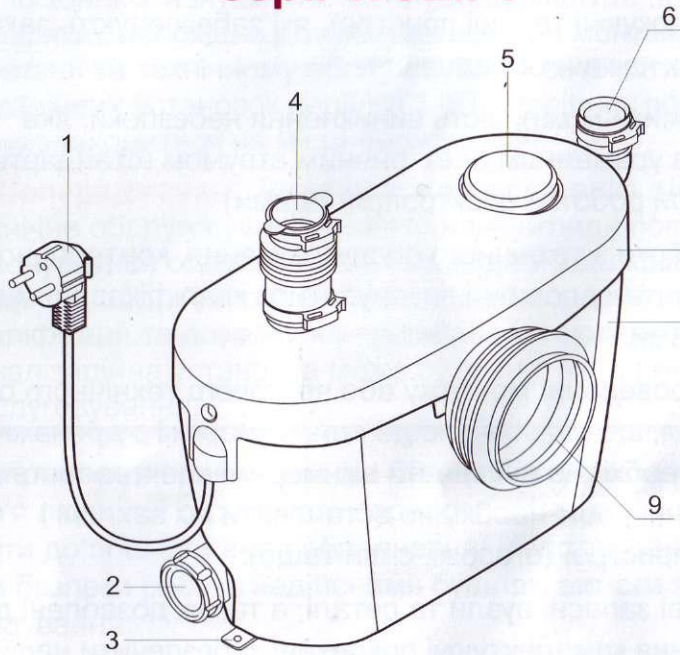

Рис. 1. Устрій каналізаційної установки

Умовні позначення:
1 - з'єднувальний кабель
2 - приєднання збоку
3 - кріплення до підлоги
4 - місце приєднання до кришки
5 - випускний клапан
6 - вихідний патрубок
7 - кришка
8 - бачок
9 - з'єднання з унітазом

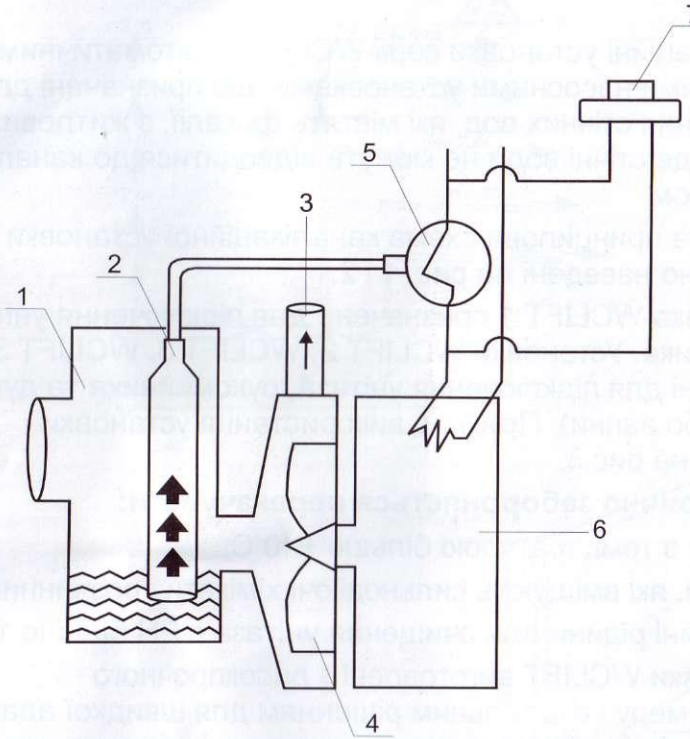

Рис. 2. Принципова схема каналізаційної установки

Умовні позначення:
1 - бачок
2 - датчик рівня
3 - вихідний патрубок
4 - робоче колесо
5 - автоматичний вимикач
6 - двигун насоса
7 - сигнальний датчик

Область застосування

Каналізаційні установки серії WCLIFT є автоматичними компактними насосними установками, що призначені для відкачування стічних вод, які містять фекалії, з житлових будинків, де стічні води не можуть відводитися до каналізації самопливом.

Устрій та принципова схема каналізаційної установки схематично наведені на рис. 1 і 2.

Установка WCLIFT 1 призначена для підключення унітаза та рукомийника. Установки WCLIFT 2, WCLIFT 3, WCLIFT 3F призначені для підключення унітаза, рукомийника та душової кабіни (або ванни). Приклад використання установки показано на рис.3.

Категорично забороняється перекачувати:

- рідину з температурою більше +40°С,
- рідини, які вміщують сильнодіючі хімікати і розчинники,
- звичайні рідини для очищення унітаза с РН більше 10.

Установки WCLIFT виготовлені з високпрочного технополімеру і є ідеальним рішенням для швидкої адаптації сантехвузлів у випадках перепланування і ремонта вже існуючих приміщень або прив'язки нових приміщень до прокладених комунікацій.

Конструкція установок є компактною, ергономічною і дозволяє подрібнювати фракції в рідині, що перекачується, завдяки насосу з подрібнюючим ножем.

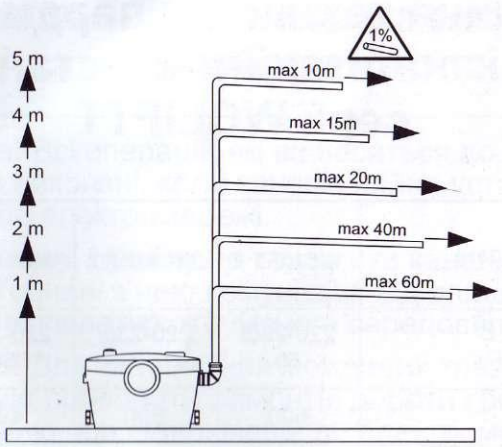

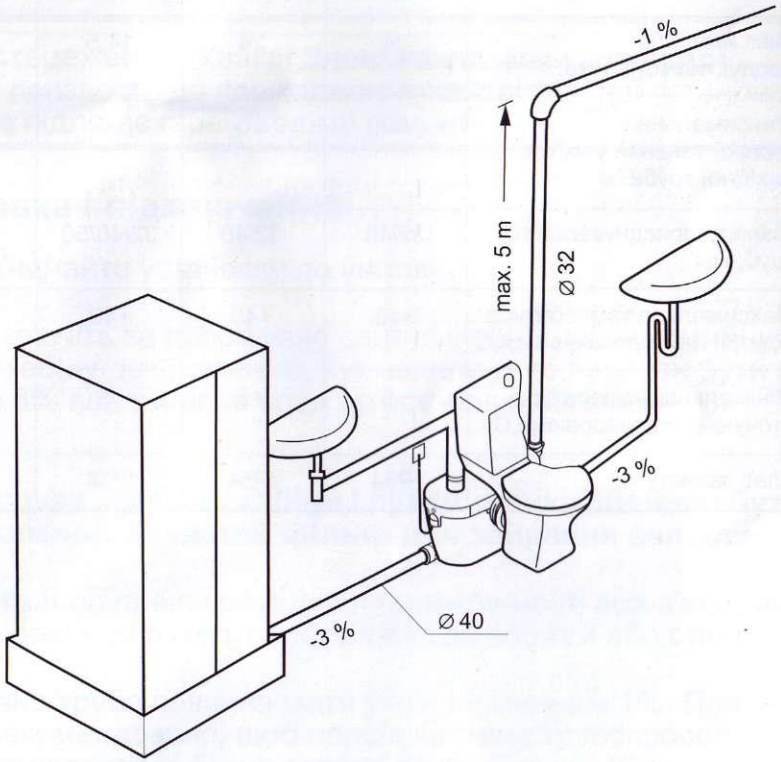

Рис. 3. Приклад використання установки

Таблиця технічних параметрів для каналізаційних установок серії WCLIFTT

Технічні дані	WCLIFT 1	WCLIFT 2	WCLIFT 3	WCLIFT 3F
Напруга мережі, В частота струму, Гц	220-230/ 50	220-230/ 50	220-230/ 50	220-230/ 50
Потужність, Вт	600	600	400	600
Максимальний напір, м	5,5	5,5	5	6,5
Максимальна продуктивність, л/хв.	24	24	14,5	80
Максимальний горизонтальний участок вихідної труби, м	60	60	60	80
Діаметр приєднувальних труб, мм	32/40	32/40	32/40/50	36
Максимальна температура рідини, що перекачується,С	+40	+40	+40	+40
Мінімальна температура оточуючого середовища,С	+5	+5	+5	+5
Клас захисту	IP54	IP54	IP54	IP54

Введення в експлуатацію і заходи обережності

⚠ **Небезпека!** Всі операції, які відносяться до монтажу, повинні бути виконані, коли каналізаційна установка не підключена до електромережі.

⚠ **Застереження!** Необхідно захистити каналізаційну установку і з'єднані з нею комунікації від впливу нульових і негативних температур оточуючого середовища.

⚠ **Небезпека!** Для запобігання можливих травм суворо забороняється проводити ремонтні роботи і роботи по обслуговуванню при підключеній до електромережі установці.

⚠ **Застереження! Увага!** Зневажання цими порадами може призвести до пошкодження каналізаційної установки, яке не підлягає гарантійному ремонту.

Установка і підключення

1. Під'єднайте установку до унітазу.

2. Підключіть за допомогою сантехнічних труб рукомийник і душову кабіну до установки. Кут нахилу труб повинен бути не меньше 3% від джерела води до установки на зниження рівня.

В сифонах душової кабіни і рукомийника повинен бути встановлений сітчастий фільтр для збирання волосся.

3. Для запобігання порушення герметичності всіх з'єднань рекомендовано прікріпити установку до підлоги або стіни.

4. Стічна труба повинна мати уклін не меньше 1%. При цьому рекомендовано, щоб перша частина трубопроводу була вертикальною. Якщо зливна труба більше 10 м у довжину, необхідно використовувати трубу діаметром більше на 1/4 дюйма.

⚠ **Увага!** Монтаж усіх з'єднань повинен виконуватися ретельно. Переконайтеся, що всі з'єднання герметичні.

5. Для запуску установки увімкніть штепсельну вилку до розетки.

6. Відкрийте кран рукомийника або душової кабіни і переконайтеся, що установка вмикається і вимикається в необхідний час. Якщо насос працює, то установка готова до експлуатації. Якщо насос не працює, то треба звернутися до розділу "Можливі несправності та методи їх усунення".

Технічне обслуговування і правила зберігання

При дотриманні усіх рекомендацій каналізаційні установки серії WCLIFT спеціального техничного обслуговування не потребують. Регулярне використання і очищення забезпечують безперебійну експлуатацію і довгий строк служби.

Щоб уникнути непотрібного спрацювання каналізаційної установки, переконайтесь у відсутності підтікань з кранів.

⚠ **Увага!** Перед початком проведення робіт з монтажу і технічного обслуговування каналізаційної установки необхідно відключити електроживлення (витягти штепсельну вилку з розетки, відключити рубильник).

Переконайтесь, що електроживлення не може бути увімкнено випадково.

Усі частини, що обертаються, повинні бути нерухомими.

Ремонт електродвигуна і електрообладнання повинен виконуватися тільки кваліфікованими спеціалістами.

Очищення каналізаційної установки

Зазвичай каналізаційна установка промивається природним чином при регулярному використанні зливного бачка.

У випадку, якщо каналізаційна установка експлуатується рідко, рекомендовано її час від часу промивати таким чином:

1) Відключити електроживлення.

2) Налити миючий розчин в рукомийник і душову кабіну, увімкнути воду і наповнити каналізаційну установку.

3) Почекати приблизно 5 хвилин.

4) Увімкнути електроживлення і пускати воду в каналізаційну установку до тих пір, поки установка не спрацює двічі.

Очищення душової кабіни і рукомийника

Після очищення підключеного сантехнічного обладнання залиште увімкненим кран або душ до тих пір, поки каналізаційна установка не запрацює.

Можливі несправності та методи їх усунення

Несправність	Можлива причина	Спосіб усунення
1) ЕЛЕКТРОДВИГУН НЕ ПРАЦЮЄ, КОЛИ БАЧОК КАНАЛІЗАЦІЙНОЇ УСТАНОВКИ НАПОВНЕНИЙ	1. Не підключено електроживлення. 2. Згорів запобіжник. Якщо запобіжник згорає повторно, це означає, що несправний електродвигун або кабель живлення. 3. Засмічення насоса, спрацював вимикач термозахисту. 4. Несправність датчика рівня.	1. Перевірити електроживлення. 2. Перевірити справність кабеля і електродвигуна. Якщо кабель або елекродвигун несправні, замініть каналізаційну установку. 3. Треба прочистити засмічення і почекати 3-5 хвилин, доки вимикач термозахисту не увімкнеться знову. 4. Замініть каналізаційну установку.
2) ЕЛЕКТРОДВИГУН ШУМИТЬ, АЛЕ НЕ ПРАЦЮЄ	1. Засмічено лопатне колесо. 2. Несправність електродвигуна/конденсатора.	1. Видалити засмічення і перевірити лопатне колесо на вільне обертання. 2. Замініть каналізаційну установку.
3) ЕЛЕКТРОДВИГУН ШУМИТЬ, АЛЕ НЕ ПРАЦЮЄ	1. Підтікає вода з боку від'єднаного обладнання. 2. Підтікає вода з боку зливної труби. 3. Несправність датчика рівня.	1. Перевірити під'єднане сантехнічне обладнання (крани, зливний бачок) на наяність витоку води. 2. Перевірити вмонтований зворотний клапан. 3. Замініть каналізаційну установку.
3) НАСОСНА УСТАНОВКА ПРАЦЮЄ, АЛЕ НЕ ВІДКАЧУЄ ВОДУ	1. Установку засмічено. 2. В установку потрапило повітря. 3. Вихідний отвір заблоковано зсередини. 4. Засмічено трубопровід..	1. Видалити засмічення. 2. Перевірити повітряний клапан бачка каналізаційної установки. Необхідно переконатися, що вугільний фільтр сухий. Очистити внутрішний перепускний отвір для повітря. 3. Видалити засмічення. Очистити зворотний клапан 4. Очистити трубопровід.

Комплектність

1. Каналізаційна установка
2. Посібник з експлуатації (паспорт)
3. Гарантійний талон
4. Тара для упакування

Гарантія

Гарантійне обслуговування забезпечується за наявністю посібника з експлуатації, а також заповненого гарантійного талона, який видається при купівлі обладнання уповноваженим торговим представником.

Обладнання повинно відповідати умовам гарантії, які вказано в гарантійному талоні.