Sprut

# ПОСІБНИК З ЕКСПЛУАТАЦІЇ

Sprut

## Насос для підвищення тиску серії GPD-A

# Зміст

1. Увага! (основні попередження)..... 2
2. Правила техніки безпеки..... 3
3. Устрій і принцип дії..... 5
4. Область застосування..... 5
5. Таблиця технічних параметрів і графіки продуктивності насосів SPRUT серії GPD-A..... 7
7. Монтаж..... 8
8. Введення в експлуатацію і заходи обережності..... 12
9. Технічне обслуговування і виявлення несправностей..... 13
10. Гарантія..... 15
11. Комплектність..... 16
12. Свідоцтво про приймання і продаж..... 16

Зроблено за замовленням торгівельної марки «SPRUT»

**Шановний споживач!**

Поздоровляємо Вас з покупкою цього продукту. Як і всі вироби торгівельної марки SPRUT, для підвищення тиску насоси серії GPD-A спроектовані у відповідності до передових технічних рішень і виготовлені з використанням надійних і сучасних матеріалів.

## ⚠ УВАГА!

**Перш ніж приступити до установки насосу, уважно прочитайте цей посібник з експлуатації.**

Зберігайте цей посібник. У випадку виникнення проблем, перш ніж звернутися до сервісного техобслуговування, переконайтеся, що насос використовувався правильно, що несправність обладнання не є наслідком його неправильної експлуатації.

В процесі виробництва насоси підлягають ретельному огляду і попередньому випробуванню.

**Пам'ятайте, що пошкодження, які викликані недотриманням приписаних правил, не підлягають гарантійному ремонту.**

При купівлі насосу переконайтеся в його зовнішній цілісності під час транспортування. У випадку наявності зовнішніх ушкоджень негайно повідомьте про це поставникові (продавцеві) не пізніше 5 днів від дня купівлі.

⚠ **НЕБЕЗПЕКА!** Зберігайте це обладнання в безпечному місці, далеко від дітей!

⚠ **НЕБЕЗПЕКА!** Ризик ушкодження електричним струмом у випадку недотримання приписаних правил.

⚠ **НЕБЕЗПЕКА!** Серйозний ризик, як для людей, так і для матеріальних об'єктів у випадку недотримання приписаних правил.

⚠ **ПОПЕРЕДЖЕННЯ!** Ризик ушкодження насосу у випадку недотримання приписаних правил.



# Правила техніки безпеки

Цей посібник з монтажу та експлуатації містить принципові правила, яких необхідно дотримуватися при монтажі, експлуатації та технічному обслуговуванні насосів для підвищення тиску серії GPD-A. Посібник повинен постійно знаходитися на місці експлуатації.

⚠ Введення в експлуатацію, монтаж, технічне обслуговування і контрольні огляди повинні виконуватися спеціалістами відповідної кваліфікації.

Невиконання правил техніки безпеки може призвести до небезпечних наслідків для здоров'я людини, а також створити небезпеку для оточуючого середовища та обладнання.

Недотримання цих правил техніки безпеки також може зробити недійсним будь-які вимоги з відшкодування збитків.

Найпоширеніші наслідки недотримання правил техніки безпеки:

- відмова найважливіших функцій обладнання,
- недієвість зазначених методів з догляду і технічного обслуговування,
- виникнення небезпечної ситуації для здоров'я і життя споживача внаслідок дії електричних або механічних факторів.

При виконанні робіт потрібно дотримуватися викладених в даному посібнику з монтажу та експлуатації правил техніки безпеки, а також всіляких розпоряджень з виконання робіт, експлуатації обладнання і техніки безпеки, що діють у споживача.

**Основні рекомендації з техніки безпеки:**

1. Не демонтувати на працюючому обладнанні встановлену огорожу, блокуючі та інші пристрої, які забезпечують захист від рухомих частин обладнання.
2. Виключити можливість виникнення небезпеки, яка пов'язана з ураженням електричним струмом (стандартні правила при роботі з електроприладами).
3. Всі роботи з технічного обслуговування, контрольного огляду і монтажу повинні виконуватися кваліфікованими спеціалістами.
4. При проведенні монтажу або огляду насосне обладнання не повинно працювати. Його необхідно вимикнути з мережі електропостачання і злити воду з насосу. По закінченні робіт необхідно встановити всі захисні і запобіжні пристрої.
5. Переобладнання або модифікацію насосного обладнання дозволяється виконувати тільки за домовленістю з виробником. Фірмові запасні вузли та деталі, а також дозволені для використання комплектуючі покликані забезпечити надійність експлуатації. Застосування вузлів і деталей інших виробників може призвести до відмови виробника нести відповідальність за наслідки, які виникли в результаті цього.

**Увага!**

Експлуатаційна надійність обладнання гарантується тільки у випадку його використання у відповідності до функційного призначення. У всіх випадках обов'язково необхідно дотримуватися гранично припустимих значень основних технічних параметрів даного насосного обладнання.



# Устрій і принцип дії

Електронасоси SPRUT за своєю конструкцією є насосами “з мокрим ротором”і мають бути втановлені безпосередньо на трубопроводі. Матеріал корпусу насоса - чавун, що має внутрішнє антикорозійне покриття.

Робоче колесо виконано зі спецсплаву, вал - з нержавіючої сталі, або хромованої сталі з міцним нержавіючим покриттям.

⚠ **НЕБЕЗПЕКА!** Категорично забороняється використовувати насос для перекачування технічної гарячої води, питної води або харчових рідин.

# Область застосування

Насоси SPRUT серії GPD-A призначені для підвищення тиску в системах водопостачання індивідуального типу. Вони призначені для перекачування тільки чистої води без домішок хімічних і інших речовин. Температура води, що перекачується, - не більше +40°C.

Невеликі габарити і вага, конструктивне виконання з “мокрим ротором”, патрубками в лінію дозволяють вмонтувати насос безпосередньо на трубопроводі.

Насоси SPRUT серії GPD-A працюють практично безшумно, тому його можна встановити в будь-якому місці будинка або квартири.

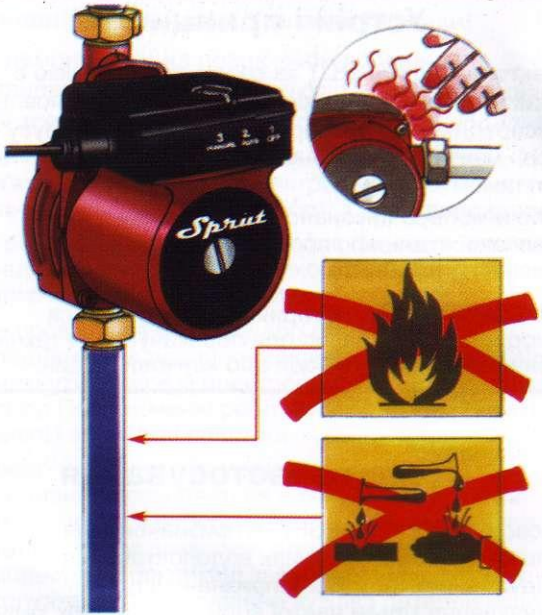


Рис. 1

**ПОПЕРЕДЖЕННЯ!** Дані електронасоси не є хімічними, оскільки не призначені для перекачування агресивних рідин – кислот, лугів. Вони також не відносяться до живильних, оскільки не призначені для підживлення систем опалювання високого тиску (рис. 1).

**ПОПЕРЕДЖЕННЯ!** Негайно зупиніть насос, який працює без води.



# Таблиця технічнихпараметрів, графіки продуктивності насосів серії GPD-A

| МОДЕЛЬ | ПОТУЖНІСТЬ P(Вт) | НОМІНАЛЬНА ПРОДУКТИВНІСТЬ Q(мl/год) | НОМІНАЛЬНИЙ НАПІР H(м) | СТРУМ In(A) | НАПРУГА (В) | ЧАСТОТА (Гц) | РОЗМІР ПРИЄДНУВАЛЬНИХ ПАТРУБКІВ (мм) | ВЕС (кг) |
|---|---|---|---|---|---|---|---|---|
| GPD15-9A | 120 | 0.5 | 7.5 | 0.5 | 220 | 50 | 15 | 2.5 |
| GPD15-12A | 300 | 1.25 | 10 | 1.2 | 220 | 50 | 15 | 6.3 |

GPD15-9A

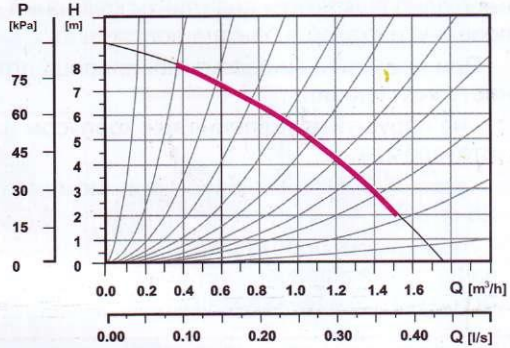


GPD15-12A

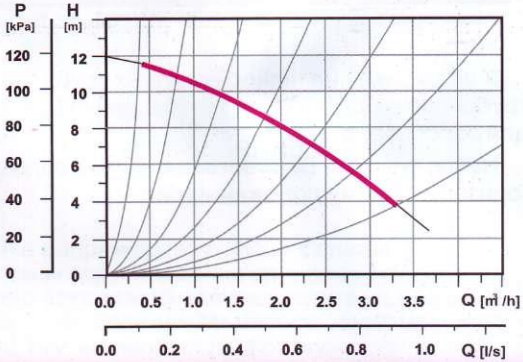

# Монтаж

### Положення клемної коробки

У випадку, якщо клемна коробка знаходиться в незручному положенні, перед установкою насоса, необхідно відкрутити два гвинти кріплення статора і повернути статор в бажане положення.

При виконанні вищезгаданої операції дотримуйтесь наступних правил:

- не порушуйте ущілення між корпусом насоса и статором;
- закручуйте гвинти рівномірно, момент затягування - 25 кг/см;
- повертайте пробку ручного обертання ротора до зачеплення з валом, і переконайтеся, що вал обертається вільно вручну.

**ПОПЕРЕДЖЕННЯ!** Після перевірки треба закрутити пробку в посадочне кубло до упору.

### Установка

У установках на відносно довгих трубопроводах, трубопровід необхідно закріпити до установки насоса для запобігання вібраціям.

Насос повинен бути встановлений з валом в горизонтальному положенні (рис. 2).



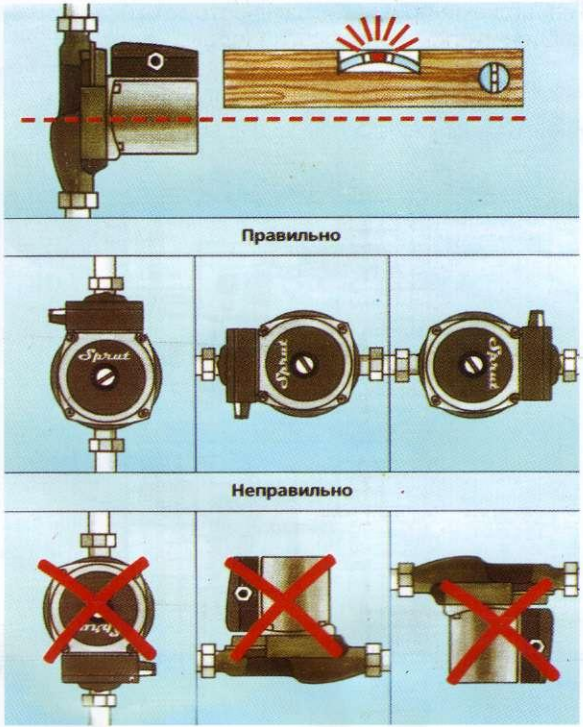


Рис. 2

Перевіряйте напрям потоку. Місце з'єднання пролийте потоком води перед під'єднанням насоса. Рекомендовано встановити запірні вентилі на вході і виході насоса. У випадку заміни насоса, необхідно його змонтувати за тим же напрямком потоку.

Типові схеми-приклади, що ілюструють можливі варіанти розміщення електронасоса, наведено на рис. 3-4.

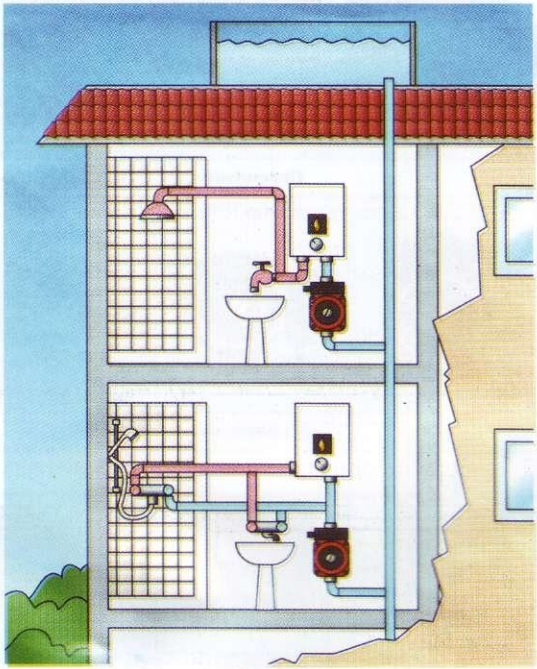

Рис. 3

Для очистки системи використовуйте належні антикорозійні засоби і дотримуйтеся інструкцій і вказівок, що прикладаються до них. Не залишайте систему без захиста антикорозійним засобом. Під час установки, сливі, роботі насоса зверніть увагу на те, щоб вода не попадала на статор і клемну коробку.



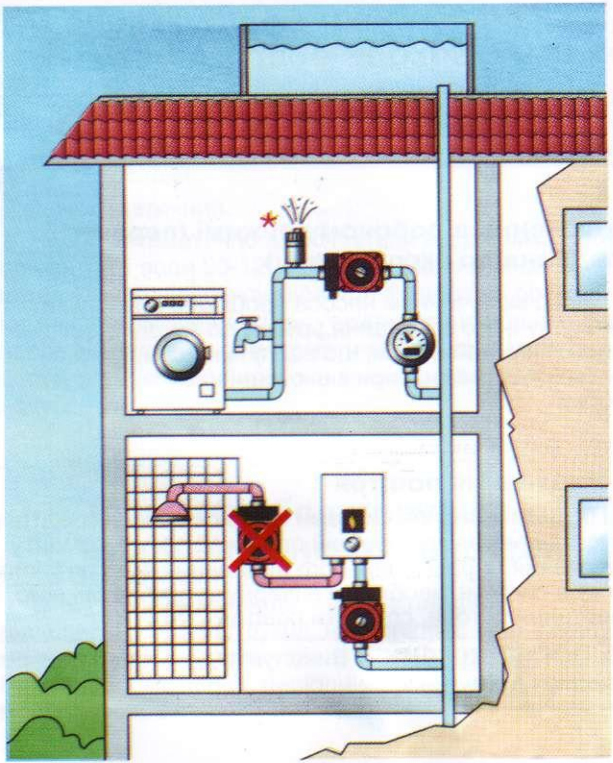

Рис.4

⚠ **НЕБЕЗПЕКА!** Ризик електричних розрядів! Не допускати експлуатації насоса без заземлення.

# Введення в експлуатацію і заходи обережності

⚠ **ПОПЕРЕДЖЕННЯ!** Відкрити замочні крани на вході и виході насоса без заземлення.

## Включення в робочому режимі (перше введення до експлуатації)

Перед включенням насоса необхідно вивернути пробку ручного обертання ротора до зачеплення з валом. Переконайтеся, що вал вільно обертається і пробка обертається при включенні насоса. Закрутіть пробку.

## Видалення повітря

Після заповнення системи водою, насос автоматично спускає повітря за короткий проміжок часу з моменту включення. У разі повільного видалення повітря і появи шуму в системі, необхідно вивернути пробку ручного обертання ротора, спустити повітря і закрутити.

⚠ **ПОПЕРЕДЖЕННЯ!** Виконуйте дану операцію при виключеному насосі.



На насосах серії GPD-A передбачено комутатор для зміни режиму работи. При відключеному насосі виберіть необхідний режим:

1. Ручний.

Насос примусово працює незалежно від вбудованого датчика протоки.

2. Автоматичний.

Насос автоматично включається від датчика протоки при витраті води 90-120 л/година. Насос також автоматично відключається при зменшенні протоки нижче за ці значення. Дуже важливо, що в цьому режимі насос відключається автоматично, якщо вода перестає поступати. Таким чином, він захищений від “сухого ходу”.

# Технічне обслуговування і виявлення несправностей

Якщо монтаж виконаний відповідно до вищевикладеної інструкції, насоси працюють безшумно і не вимогають обслуговування. При тривалій бездіяльності насоса, періодично включайте насос на декілька хвилин.

| НЕСПРАВНІСТЬ | ПРИЧИНА | УСУНЕННЯ |
|---|---|---|
| НАСОС НЕ ПРАЦЮЄ | Перемикач в положенні OFF | Перевести перемикач в положення AUTO і MANUAL |
| | Потік води дуже малий для включення насоса (повинен бути більше 1,5 л/хв) | Перевести перемикач в положення MANUAL |
| | Насос заклинило | Перевірити проводку |
| | Забруднене реле потоку | Від'єднати головну частину, корпус реле і прочистити деталі |
| НАСОС ПРАЦЮЄ, АЛЕ НЕ СТВОРЮЄ ТИСКУ | Закритий кран | Відкрити кран |
| | З системи не видалене повітря | Залишити насос включеним декілька хвилин при відкритому крані |
| | Насос забруднений | Від'єднати насосну частину і прочистити насос |
| ШУМ В НАСОСІ | Повітря в системі/насосі | Залишити насос включеним декілька хвилин при відкритому крані |
| НАСОС НЕ ВКЛЮЧАЄТЬСЯ, КОЛИ КРАН ЗАКРИТИЙ | Перемикач в положенні MANUAL | Перевести перемикач в положення AUTO і OFF |
| | Забруднене реле протоки | Від'єднати головну частину, корпус реле і прочистити деталі |



# Гарантія

Електронасос гарантован від будь-якого дефекту виробництва на протязі 12 місяців від дати покупки. Гарантія передбачає заміну і/або ремонт насоса або дефектних деталей в спеціалізованих центрах сервісного обслуговування, які мають наш дозвіл. Гарантійні заміни на ремонт здійснюються в термін, що не перевищує 90 днів.

Електронасос приймається на гарантійний ремонт за наявністю даного посібника з експлуатації (паспорта) і гарантійного талону, які заповнені продавцем. Термін служби насоса дорівнює строку гарантійних зобов'язань. Після закінчення терміну служби виробник не несе відповідальності за шкоду, завдану споживачу внаслідок недоліків насоса або недостатньої інформації про нього.

Гарантія не передбачає відшкодування матеріальних збитків і травм, пов'язаних з експлуатацією наших електронасосів. Гарантійному ремонту не підлягають поломки, які виникли у випадках:

- недотримання правил монтажу, введення в експлуатацію, а також догляду і обслуговування під час експлуатації, які указані в даному посібнику;
- недбалого зберігання і транспортування виробу споживачем;
- несанкціанованого розбирання насоса, в тому числі при скороченні або подовженні кабеля електропостачання, самостійній заміні складових частин;
- порушення пломби підприємства-виробника;
- роботи без води або перекачування брудної води, яка вміщує пісок і абразивні частки;
- експлуатації в умовах оточуючого середовища, де температура менш ніж +1°С, а також в умовах прямого попадання атмосферних опадів.

Заміна підшипників і підшипників ковзання, що мають підвищений знос, також не відноситься до гарантійного відношення.

**Увага!**

Гарантія не дійсна, якщо насос був розібраний, відремонтований або зіпсований споживачем.

Доставка до місця гарантійного обслуговування здійснюється за рахунок споживача.

## Комплектність

1. Насос для підвищення тиску
2. Комплект гайок для монтажу
3. Посібник з експлуатації (паспорт)
4. Гарантійний талон
5. Тара для упакування

## Свідоцтво про приймання і продаж

Найменування товару_____

Арт. № _____

Організація, яка продала товар і її адреса:

_____

_____

_____

_____

Дата продажу _____

Підпис продавця _____